NV3 – EQUITONE
voor verborgen, mechanische bevestiging op hout

NV3 is het SFS-systeem voor een verborgen, mechanische bevestiging op houten regelwerk
Het NV3 achterconstructiesysteem is voor Equitone gevelbekleding. Het horizontale NV3-profiel van SFS wordt bevestigd op de verticale, houten regels. Met behulp van hangers, welke bevestigd zijn aan de achterzijde van het paneel, kan de gevelbekleding worden ingehangen. Per paneel dienen er twee vaste hangers worden toegepast om het eigen gewicht te dragen. De overige hangers worden gebruikt om de windbelasting op te nemen.

Opmerking: het aantal hangers en hun verticale positie dient gespecifieceerd te worden in overeenstemming met de grootte en het type panelen, de dynamische winddruk (positief en negatief) en de belasting door het gevelpaneel.

Voor installatie van de hangers met gebruik van de TUF-S range, zie onze TUF-S installatiehandleiding.

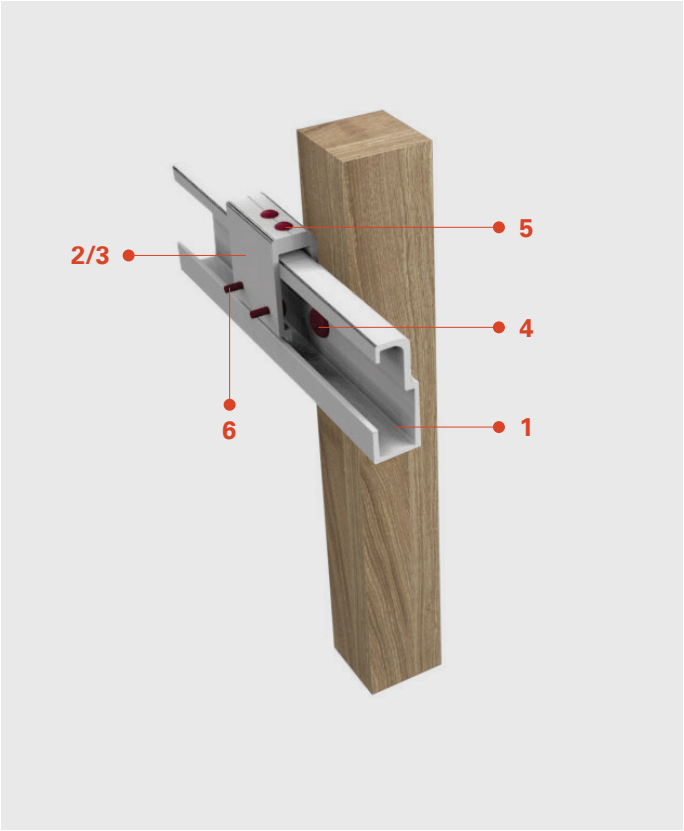

NV3 dwarsdoorsnede

Totale dikte (profiel + hanger) systeem bedraagt 26 mm

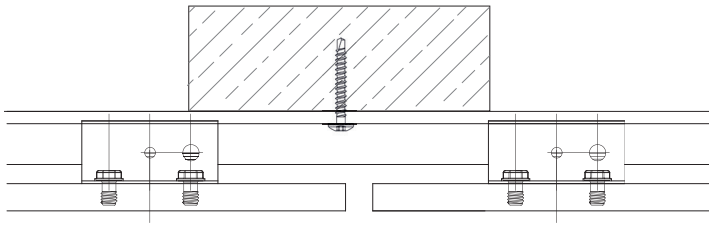

NV3 (verborgen, mechanische bevestiging)

Overige varianten van hangers op aanvraag.

Artikelnummer	Artikelcode	Beschrijving	●	
1521331	NV-CP-NV3-3000	Draagprofiel NV3 systeem x 3000 mm. Profiel ook beschikbaar in 6000 mm.	1	
1549012	NV3-TUF-S-ADJF-3.5mm	NV3 verstelbare hanger voor TUF-S	2	
1549015	NV3-TUF-S-STAT-3.5mm	NV3 statische hanger voor TUF-S	3	

Bevestigers

Artikelnummer	Artikelcode	Beschrijving	●	
1563413	SW3-S-D11/R-4,8X38	Bevestiging van horizontaal profiel op houten regelwerk.	4	
1507572	SDA5/3,5-16-H13-S4-5,5x30	Vastpuntschroef tbv. fixpoint plaathaak.	5	
1554378	TUF-S-6x8,5-A4	Bevestiging van 8 mm paneel (2 per hanger).	6	
1554325	TUF-S-6x9-A4	Bevestiging van 8 mm paneel (2 per hanger).		
1554328	TUF-S-6x12-A4	Bevestiging van 12 mm paneel (2 per hanger).		

Ontworpen voor gebruik met EQUITONE panelen

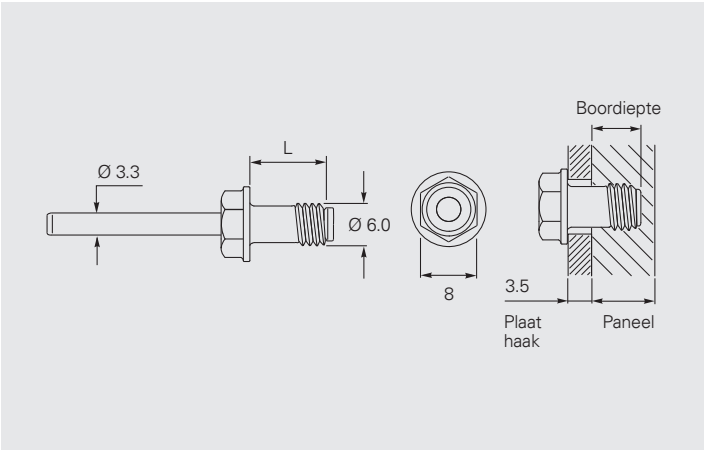

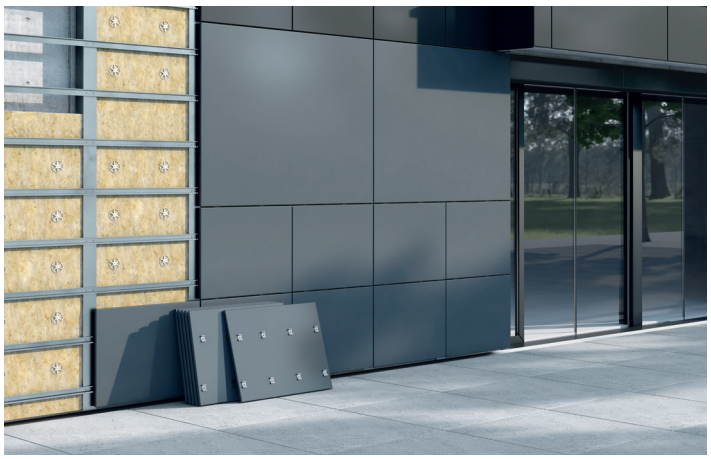

EQUITONE paneeldikte [mm]	Boordiepte [mm]	Nvelope plaathaak [mm]	Bevestiger	Bijbehorend boortje
8	5	3.5	TUF-S-6×8.5-A4	VHM-6.0×40
8	5.5	3.5	TUF-S-6×9-A4	VHM-6.0×40,5
12	8.5	3.5	TUF-S-6×12-A4	VHM-6.0×43,5

Accessoires

Artikelnummer	Artikelcode	Beschrijving	
1478567	SFS-VHM-DL	Universele diepteaanslag te gebruiken met VHM boor.	
1679667	Powerbird Pro Gold Edition	GESIPA® PowerBird® Pro Gold Edition installatie gereedschap tbv. TU-S bevestigen inclusief koffer, lader en 2 CAS 2.0 Ah accu's.	
1615070	VHM 6×40	VHM boor te gebruiken in combinatie met de universele diepteaanslag. Boordiepte 5mm. Geschikt voor circa 250/500 boringen.	
1586737	VHM 6×40,5	VHM boor te gebruiken in combinatie met de universele diepteaanslag. Boordiepte 5.5mm. Geschikt voor circa 250/500 boringen.	
1615078	VHM 6×43,5	VHM boor te gebruiken in combinatie met de universele diepteaanslag. Boordiepte 8.5mm. Geschikt voor circa 250/500 boringen.	
1564485	NV3-SJC	Zwarte cover cap tbv. voegen op het horizontale NV3-profiel.	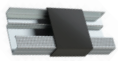
1591186	Zelfklevende EPDM 60mm	Voor tussenstijl. Overige breedtes / diktes op aanvraag.	
1591189	Zelfklevende EPDM 110mm	Voor stijl ter plaatse van voeg. Overige breedtes / diktes op aanvraag.	
53075	Bit T20W	Bit te gebruiken met SW3 schroef.	
1146918	Bit SR2-25	Bit te gebruiken met fixatieschroef / uitdraaien TUF. Dit betreft de kortste lengte, overige lengtes van de bit op aanvraag.	