GluRay®

Subcon struction système

NH3
le système de base horizontal

Le système de sous-structure NH3 constitue la base ou la première couche du système de façade GluRay®. Les profilés en L horizontaux permettent une flexibilité maximale dans l'installation des profilés de chapeaux GluRay® alignés verticalement. La grande portée des profils horizontaux permet une installation rapide et économique : En fonction de facteurs tels que la charge du vent ou le matériau de revêtement, cela peut aller jusqu'à 1,2 m.

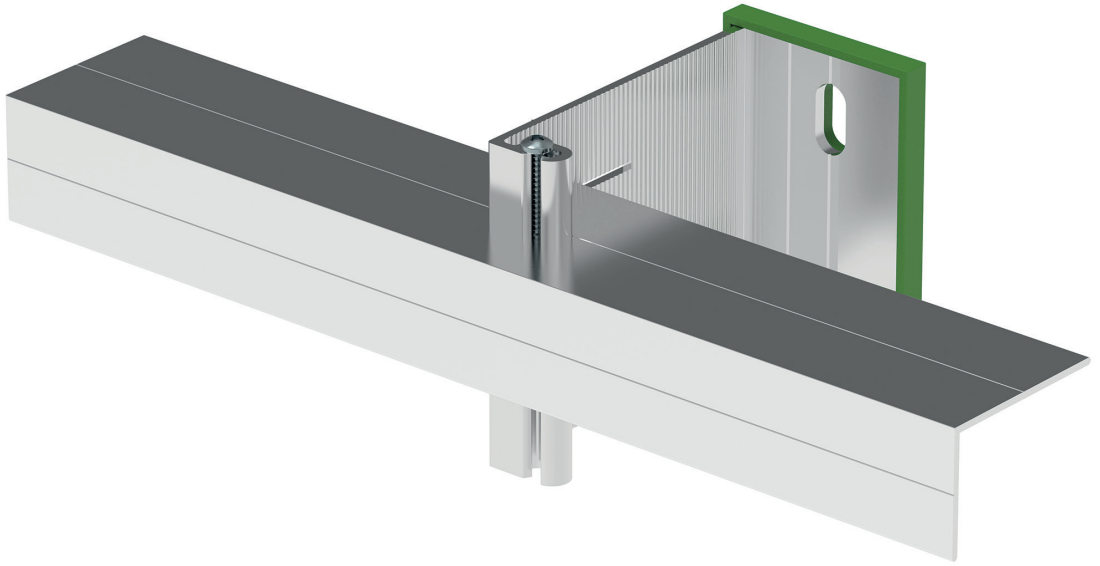

Profils L

Désignation de la référence	Informations détaillées	N° d'article
AX-L50-50-2-6000	Profils - L 50 x 50 x 2 x 6000	1562900
AX-L50-50-2-3000	Profil - L 50 x 50 x 2 x 3000	1562902

Supports muraux NH3

Supports muraux de 6,5 mm pour l'acier/le bois	Taille (mm)	N° d'article
NV-HB075-6.5	75	1602052
NV-HB090-6.5	90	1602054
NV-HB120-6.5	120	1602057
NV-HB150-6.5	150	1602059
NV-HB180-6.5	180	1602062
NV-HB210-6.5	210	1602064
NV-HB240-6.5	240	1602066
NV-HB270-6.5	270	1602068
NV-HB300-6.5	300	1602070

Supports muraux de 11 mm pour le béton/la maçonnerie	Taille (mm)	N° d'article
NV-HB075-11	75	1602050
NV-HB090-11	90	1602053
NV-HB120-11	120	1602056
NV-HB150-11	150	1602058
NV-HB180-11	180	1602061
NV-HB210-11	210	1602063
NV-HB240-11	240	1602065
NV-HB270-11	270	1602067
NV-HB300-11	300	1602069

Dimensions des supports muraux, y compris le thermostop

GluRay®
Profils

Le profil GluRay® se compose d'un chapeau haut de forme et d'un profil en U. Les deux profils sont préfabriqués sur mesure en usine et garantissent une grande précision d'ajustage. Le profil du chapeau est équipé en standard de trous ronds et fendus. Cela rend l'assemblage aussi pratique que précis et permet de gagner un temps précieux.

Il existe un profil GluRay® optimal pour chaque application. La version avec une grille de 125 mm vous donne la flexibilité nécessaire pour les différentes dimensions de panneaux. Si des panneaux de grand format sont traités, nous recommandons la variante avec une grille de 250 mm. Sur le plan statique, les deux variantes offrent une transmission optimale des forces grâce aux crochets préfabriqués.

Le profil du chapeau

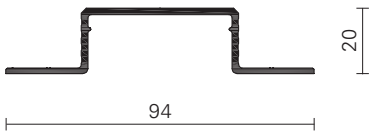

Le profil U

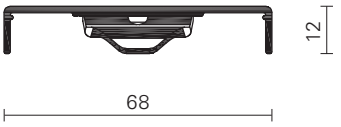

Le profil GluRay®

Variante : grille de 125 mm

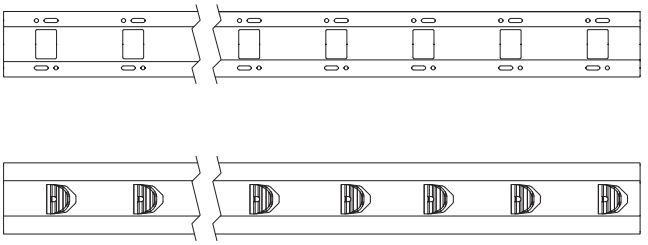

Demande : pour les panneaux de petites dimensions ou différents formats

Variante : grille de 250 mm

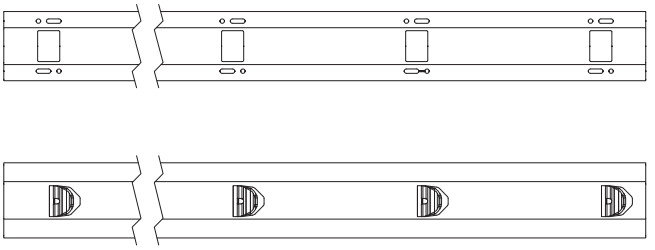

Demande : pour les panneaux de grandes dimensions ou les formats récurrents

Désignation de la référence	Informations détaillées	N° d'article
NV3-GR-STAT-125	NV3 GluRay® grille profilée de 125 mm composée d'un profilé chapeau 2997 x 94 x 20 mm et Profil en U 2997 x 68 x 12 mm	1638682
NV3-GR-STAT-250	NV3 GluRay® grille profilée de 250 mm composée d'un profilé chapeau 2872 x 94 x 20 mm et Profil en U 2872 x 68 x 12 mm	1638683

Les composants de l'adhésif doivent être demandés directement au fabricant de l'adhésif.

Demande et Montage

Après le prémontage en usine des profilés en U GluRay®, les panneaux sont simplement accrochés dans le profilé de la cabane GluRay® déjà assemblé sur le chantier. Pour éviter tout déplacement latéral, chaque panneau doit être fixé par une vis à point fixe. Il faut veiller à ce que les profils de la cabane GluRay® dépassent d'au moins 10 mm le bord supérieur du panneau.

Instructions de montage

1) Installation de la sous-structure NH3 horizontale dans une grille de 125 ou 250 mm selon le profil GluRay® choisi.
2) Coupez les profils GluRay® à la taille voulue en suivant lesinstructions au verso.
3) Collage des profils de chapeaux dans l'atelier selon l'approbation du fabricant de panneaux. Il est particulièrement important de veiller à ce que la position dans la longueur corresponde exactement, car cela influence la position de l'articulation horizontale.
4) Montage des profils de chapeau sur le système NH3 horizontal. Ici, il est particulièrement important que les profils des chapeaux soient montés en alignement avec le laser. La position des profils des chapeaux détermine la position des joints horizontaux. Chacun des profils doit être fixé par au moins deux vis à point fixe, les autres fixations doivent être faites sous forme de points coulissants.
5) Accrochage des panneaux, réglage latéral maximum +/- 8 mm et fixation par une vis SN3 contre le déplacement latéral.

Section horizontale

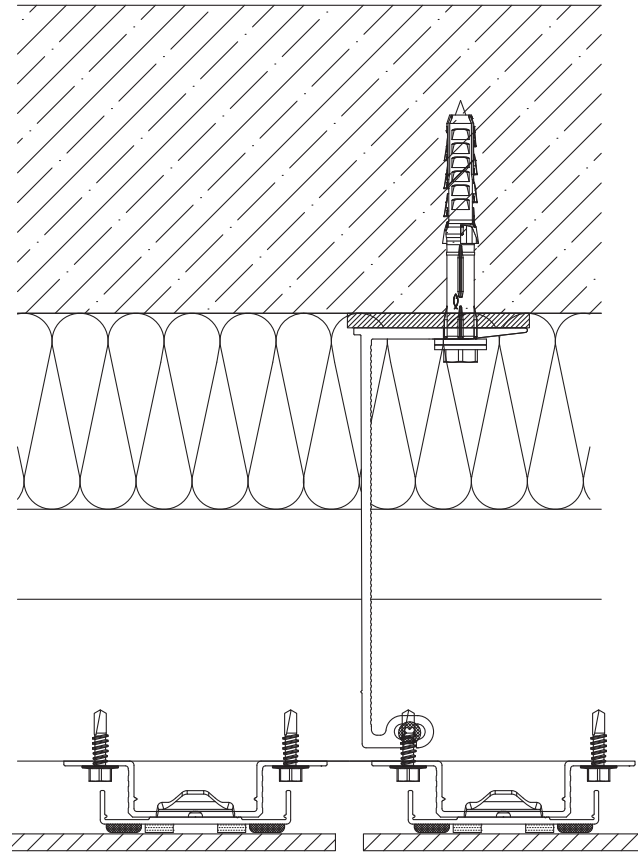

Plages de réglage - 50 x 50 mm L avec thermostop

Taille (mm)	Min (mm)	Max (mm)	Aluminium
75	102	132	●
90	117	147	●
120	147	177	●
150	177	207	●
180	207	237	●
210	237	267	●
240	267	297	●
270	297	327	●
300	327	357	●

Fixer des fourchettes

Avec le système NH3GR, l'épaisseur du thermostop de 5,0 mm est déjà incluse.

Les dimensions se réfèrent à l'arrière des panneaux.

Attaches

Attaches	Désignation de référence	Détails Numéro	N° d'article
SDA5	SDA5/3,5-8-H13-S4-5,5x22	GluRay® Profil an L-Profil	1507572
SN3	SN3/42-S-7049/SR2-4,8X50-A4	Profil an Wandkonsole	1134250

NH3GR
le système de collage avec pré-montage en usine

Ce système de sous-structure permet de déplacer le processus de collage du site de construction à l'atelier. Cela permet de garantir que le collage peut avoir lieu dans des conditions contrôlées toute l'année, quel que soit le temps, avec des résultats de haute qualité et uniformes. Ensuite, les panneaux ne sont installés sur place qu'à l'aide des profilés en U collés. des profils en U collés dans le profil du chapeau, ajustés et fixés et fixé.

Le système NH3 horizontal est utilisé comme base pour les profils GluRay®. Ce système convient à tous le revêtement de panneaux avec un agrément pour le collage.

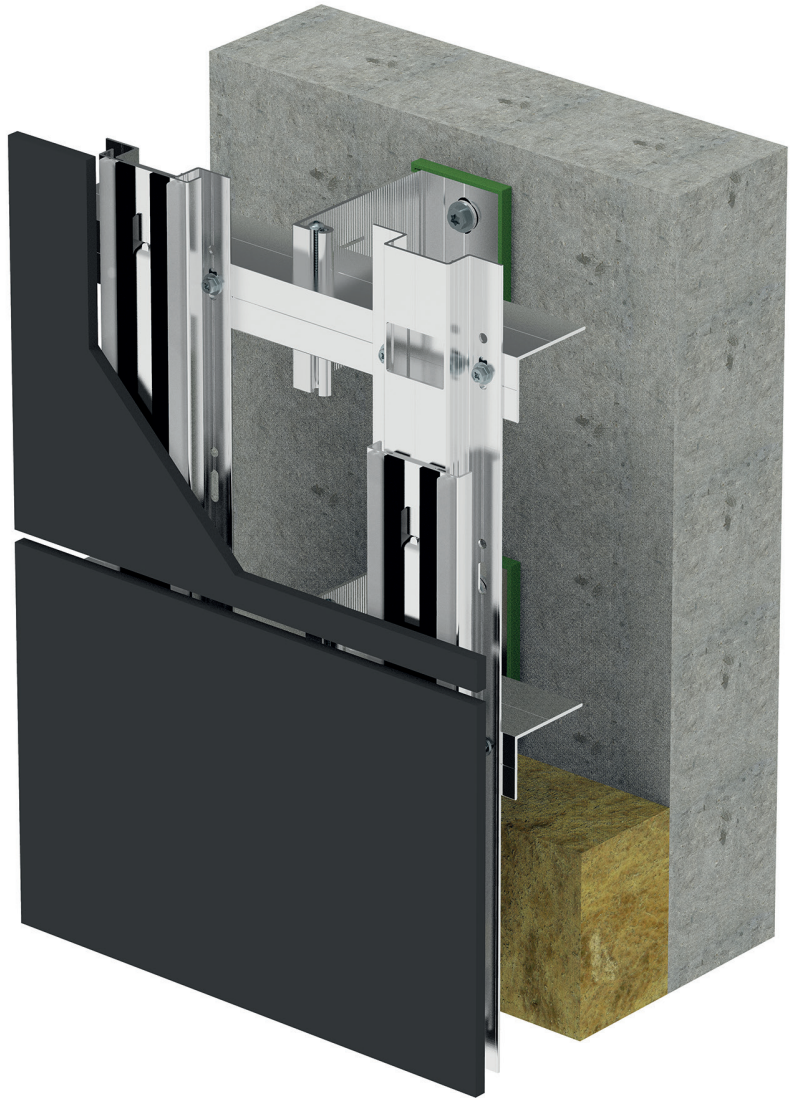

Application et montage

Montage simple

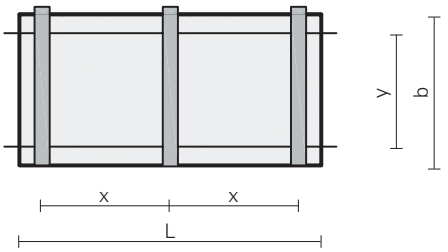

Pour une installation individuelle, la longueur du chapeau haut de forme et des profils en U est de est lié au panel individuel.

Légende :
x : Profils GluRay® à distance centrale
y : Sous-structure horizontale à distance centrale
L : longueur du panel
b : Largeur du panneau

Longueurs de profilés pour l'assemblage individuel

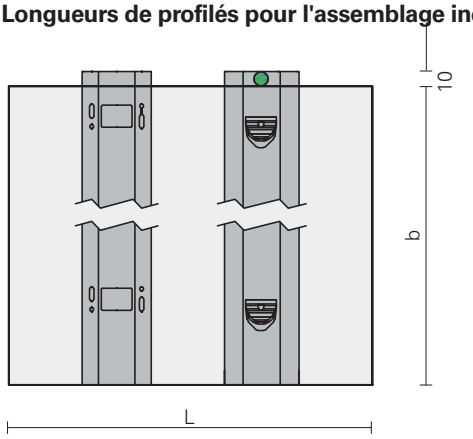

Longueur du profil du chapeau : largeur du panneau b + 10 mm

Longueur du profil en U : largeur du panneau b + 10 mm

Assemblage multiple

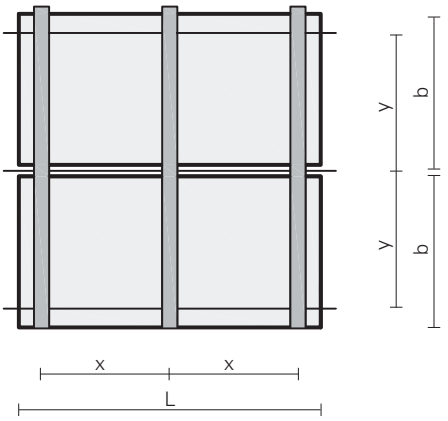

En cas d'assemblage multiple, le profil du chapeau supérieur a la longueur de plusieurs panels ; la longueur du profil en U se réfère à la se réfère au panel individuel.

Lorsque vous coupez le profil en U, assurez-vous que qu'exactement la distance de 10 mm entre les profils de chapeau haut de forme de sorte que la grille du profil en U corresponde à la grille du profil continu correspond à la grille du profil de chapeau haut-de-forme continu.

1 point fixe par panneau sur le profil en U avec la vis SN3.

Longueurs de profil pour assemblage multiple

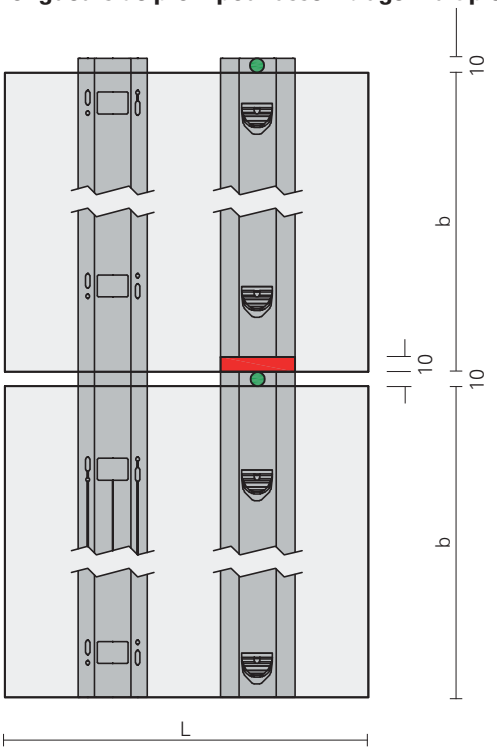

Longueur du profil du chapeau : 2 x largeur du panneau b + 2 x 10 mm.
Le profil du chapeau haut-de-forme s'étend sur deux panneaux.

Longueur du profilé en U inférieur : largeur du panneau b + 10 mm.
Le profil en U dépasse à nouveau de 10 mm le panneau.

Longueur du profil en U du panneau supérieur : Largeur du panneau b
Le profilé en U dépasse de 10 mm le bord inférieur du panneau et de 10 mm le bord supérieur du panneau.

SFS Benelux
Divisie Constructie
Grasbeemd 14
5705-DG Helmond

T + 31 (0)492 597 414
bnl.info@sfsintec.biz
www.sfsintec.nl

© SFS Benelux, C-RS, 2021